FOCO TWO 1100 MEDIUM - FERNGESTEUERTER BRENNER

BIO-30-140PF

Der Foco Two Medium 1100 mit ferngesteuertem Brenner ist ein eingebauter Bioethanol-Kamin, bei dem man die Flammen von zwei Seiten sehen kann. Dieses Modell hat eine Breite von 110 cm und Sie können zwischen drei verschiedenen automatischen Brennern wählen.

TECHNISCHE SPEZIFIKATIONEN

Brenner	
Benötigt Strom	Ja
Einstellbar	Ja
Brenner	DecoFlame F3
Brenndauer	31 Stunden
Brenndauer	10 Stunden
Kapazität	17,2 Liter
Kapazität	5,5 Liter
Steuerung	Bedienfeld
Steuerung	Fernbedienung
Mindestraumgröße	70 m³
Wärmeleistung (Max.)	7 kW
Fernbedienung	Ja - (enthalten)

Typ	
Abzug/Schornstein	Nicht erforderlich
Montage	Ethanol Tunnel Einbaukamin
Hersteller	Foco
Brennstoff	Bioethanol
Flammensicht	Durchgehend
Verwendung	Indoor
Garantie	2 Jahre

Aussehen	
Material	Stahl
Stahldicke	4 mm
Farbe	Schwarz
Inklusive Scheibe	Ja

Dimensionen	
Länge/Breite	110 cm
Höhe	50 cm
Tiefe	30 cm

Automatic burner 1000

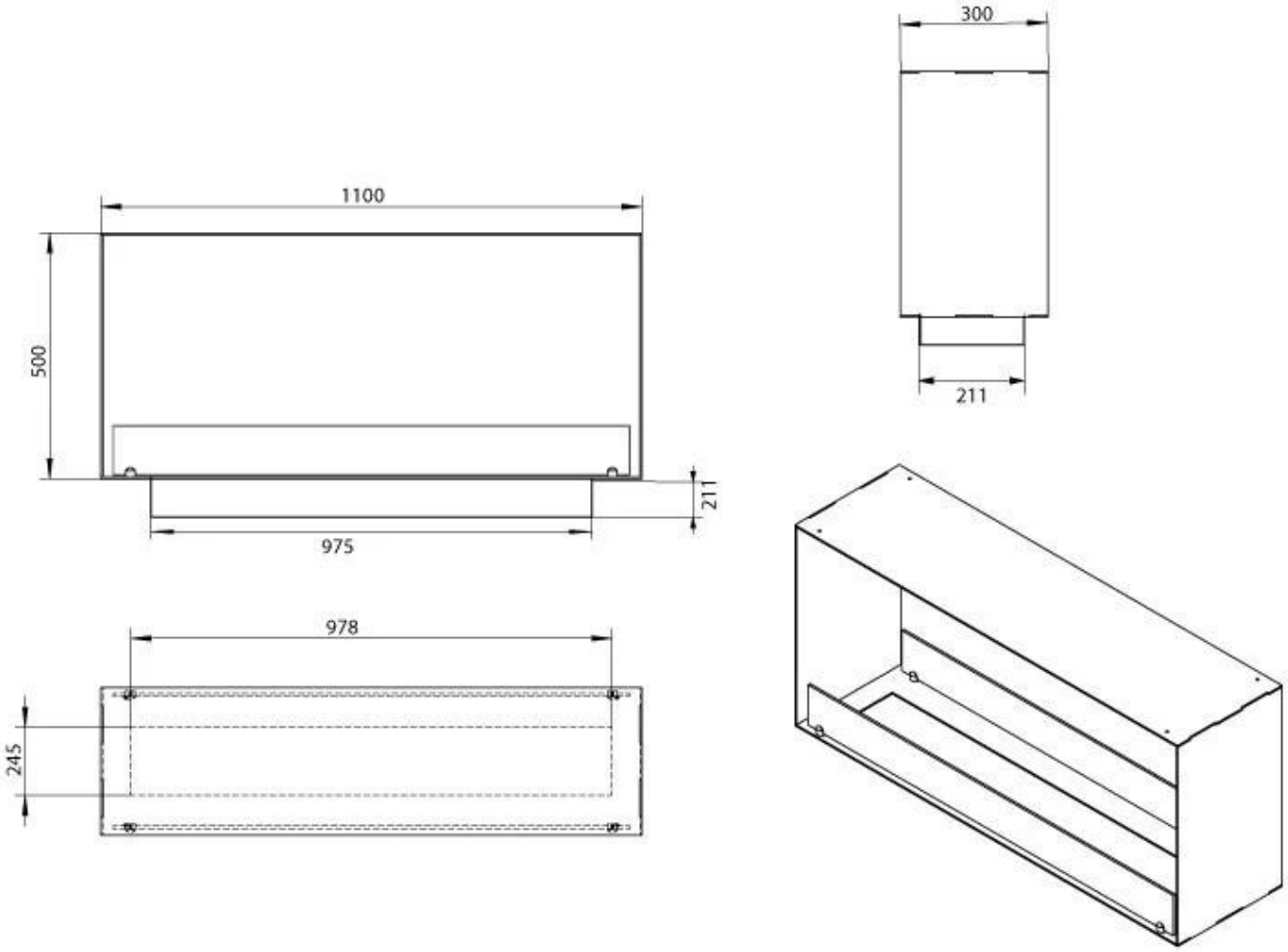
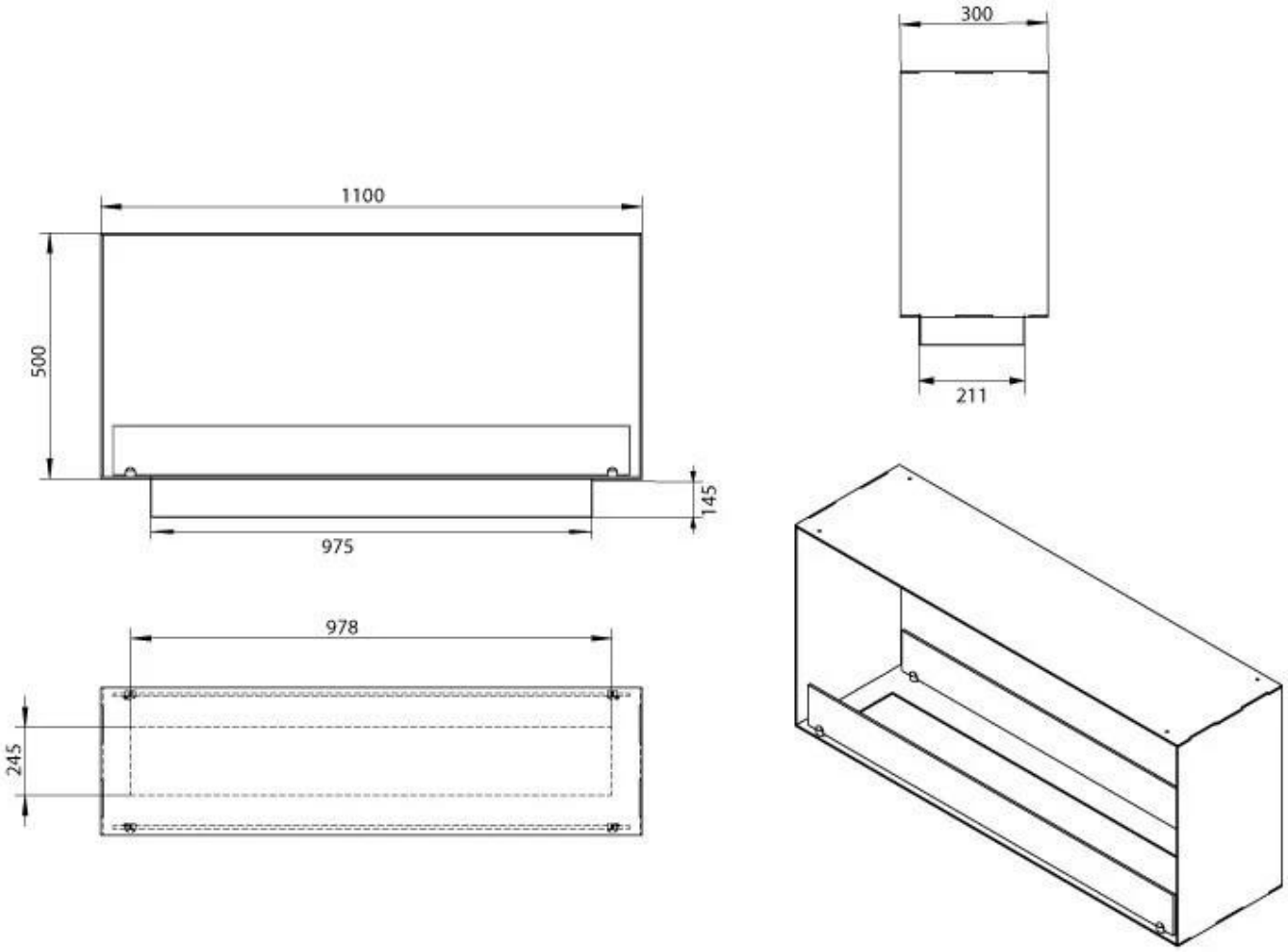
PrimeFire 1000